ST 60

ST 60 ist ein innovatives Traggerüstsystem, das sich durch einfache Handhabung und außergewöhnliche Sicherheit auszeichnet.

- Technische Informationen
- Produktvorteile – produktiv arbeiten
- Produktvorteile – sicher arbeiten
- Anwendungsbeispiele
- Logistik
- Engineering-Services

At Work For You

HÜNNEBECK
BY BRAND SAFWAY

ST 60
Technische Daten

Der ST 60 besteht aus nur sechs Grundkomponenten und ermöglicht so eine hohe Auslastung. Das geringe Gewicht der Bauteile (je max. 15 kg) und das ergonomische Umsetzverfahren der Beläge sorgen für schnelles, sicheres und gleichzeitig ermüdungsfreies Arbeiten. Das Baukastenprinzip ermöglicht die Konstruktion hoch belastbarer Stütztürme in drei Systemabmessungen.

Produktbezeichnung	ST 60 Stützturm
Basisabmessungen	Drei Turmbreiten mit nur zwei Rahmen: 113 x 113 cm | 150 x 150 cm | 113 x 150 cm
Typische Einsatzhöhen	3,00 bis 15,00 m
Gerüstbeläge	Lastklasse 4 (durch Fallversuche nach EN 12811 nachgewiesen)
Relevante Normen	Erfüllt die DIN EN 12811 | DIN EN 12812
Max. Belastung	240 kN pro Stützturm (60 kN pro Stiel)
Verbindungselemente	Arretierung mittels Keilmechanismus
Korrosionsschutz	Feuerverzinkung
Besonderheiten	• Bis zu 62 cm Spindelhöhe • Zug- und druckfeste Verbindung der Rahmen durch Bajonettverschluss • Lagegesicherte Rahmen für sicheren Transport • Nur ein Stapelgestell für alle Rahmengrößen • Beläge konstruktiv gegen Verrutschen im Stapel gesichert

ST 60
Produktiv arbeiten

- Die Bauteile von Fuß- bis Kopfspindel (1)
- Schnell und einfach aufgebaut; Aufbau stehend und liegend möglich (2)
- Patentiertes Verfahren zum schnellen und ergonomischen Umsetzen der Beläge auf die nächste Ebene (3)
- Stapelgestell spart Lagerplatz und ermöglicht sicheren Transport (4)

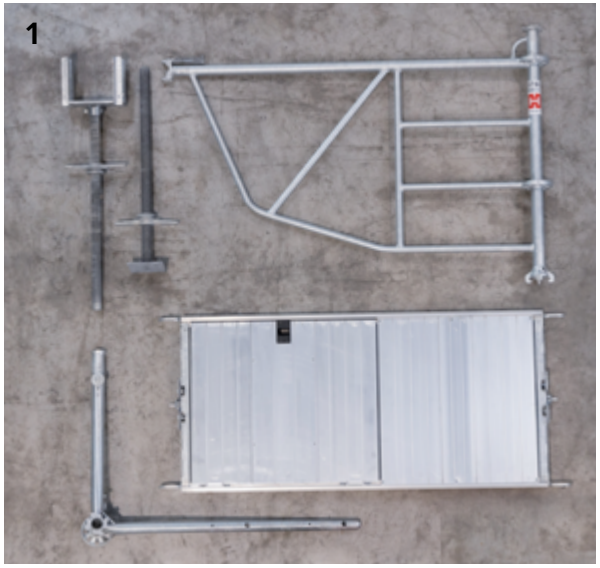
1

2

3

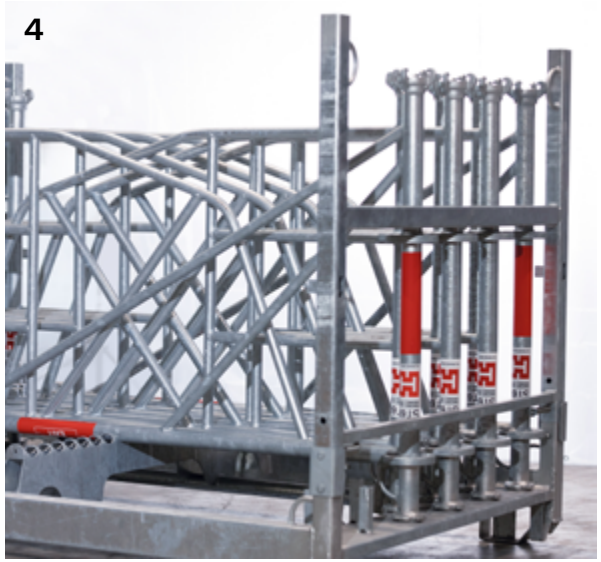
4

ST 60
Sicher arbeiten

- Sicher arbeiten dank umlaufendem Seitenschutz (1)
- Schnelle Einarbeitung aufgrund intuitiver Handgriffe (2)
- Leichte Bauteile (<15 kg) machen das Arbeiten ergonomischer (3)
- Automatische Belagsicherung verhindert Abheben (4)
- Selbstschließende Durchstiegsklappe schützt vor herabfallenden Objekten und Absturz (5)
- Integrierte Leiter für sicheren Zugang zum Arbeitsbereich (6)
- Einfaches und ergonomisches Umsetzen der Beläge auf die nächste Ebene durch patentiertes Umsetzverfahren (7)
- Automatische Spindelsicherung

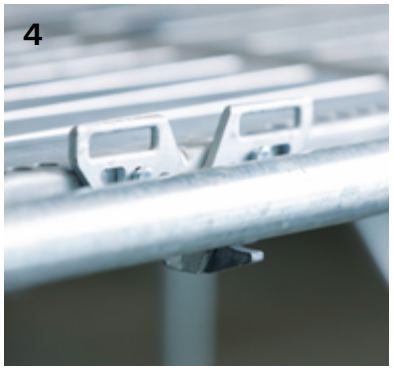

ST 60
Anwendungsbeispiele

Auf den folgenden Seiten finden Sie Auszüge aus unserer Aufbau- und Verwendungsanleitung. Die vollständige Anleitung erhalten Sie auf www.huennebeck.com.

Mögliche Grundrisse

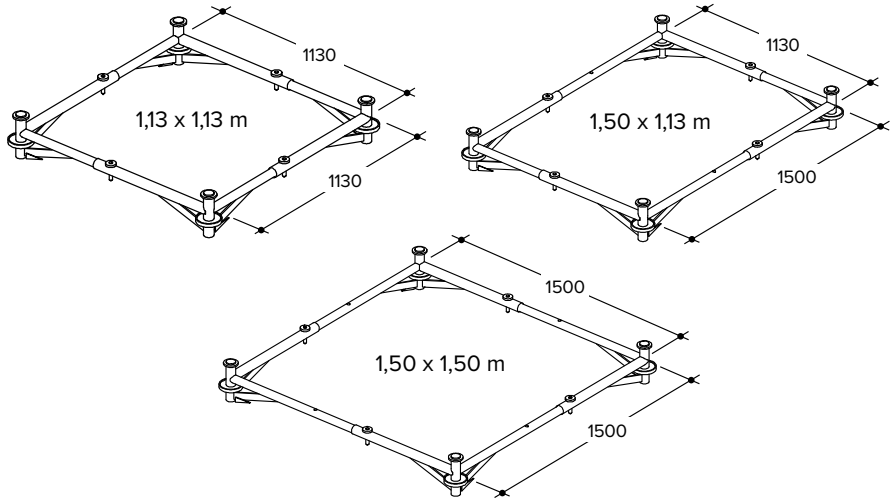

Der Grundrahmen ist die unterste Rahmenebene jedes ST 60 Stützturms. Er besteht immer aus 4 Anfangsrahmen L. Die Rohre der Anfangsrahmen L müssen Sie ineinander stecken. Jeder Anfangsrahmen hat 2 Positionen, mit der Sie die verschiedenen Abmessungen des ST 60 Stützturms einstellen. Die möglichen Maße werden in der Abbildung gezeigt.

ST 60 Rahmen auf darunterliegendem Rahmen montieren und demontieren

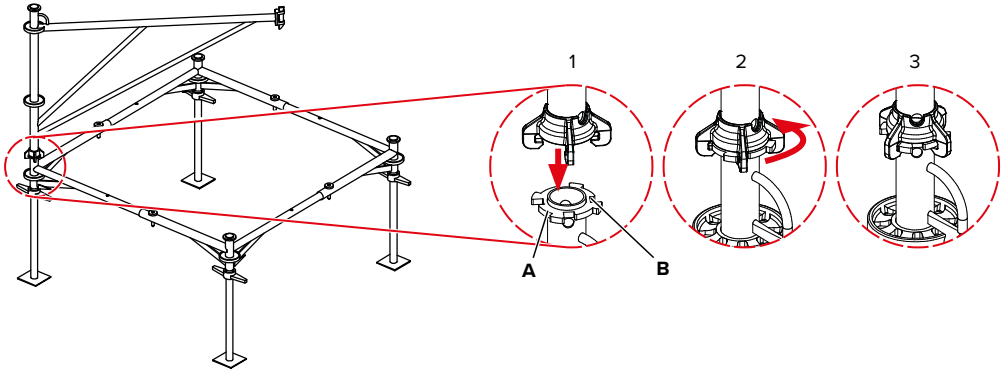

Jeder ST 60 Rahmen verfügt über 1 oder 2 Anschlussteller. An diese Anschlussteller schließen Sie weitere Rahmen der gleichen Rahmenebene an. Zudem schließen Sie dort andere Bauteile an, z. B. MODEX Rohrriegel oder MODEX Diagonalen. Rahmen der darüberliegenden oder darunterliegenden Rahmenebene montieren Sie mithilfe der oberen und unteren Bajonettverschlüsse. So entsteht eine zugfeste Verbindung, die auch den Krantransport von Türmen ermöglicht.

ST 60
Anwendungsbeispiele

ST 60 Stützturm liegend montieren

ST 60 Stütztürme mit bis zu 12 Rahmenebenen können Sie liegend montieren und anschließend mit dem Kran aufrichten. Stellen Sie sicher, dass die Montagefläche eben ist. Montieren Sie den ST 60 Stützturm nicht unmittelbar auf dem Boden sondern unterlegen Sie jede Rahmenebene mit Kanthölzern (min. 60 × 60 mm).

Die erste Einheit montieren Sie immer aufrecht stehend. Sie besteht aus:

- Grundrahmen mit Fußspindeln
- erster Rahmenebene
- erster Belagebene

Anschließend legen Sie die erste Einheit mit 2 Personen auf die Seite und montieren die weiteren Ebenen liegend.

Erste Einheit montieren ...

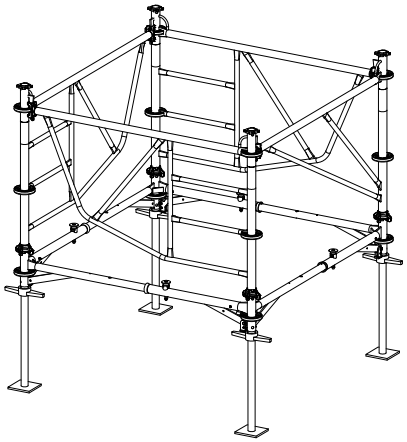

Schritt 1 Montagefläche vorbereiten.
Die Montagefläche muss eben sein.
Schritt 2 Grundrahmen montieren
Schritt 3 Erste Rahmenebene montieren.

... und dann:

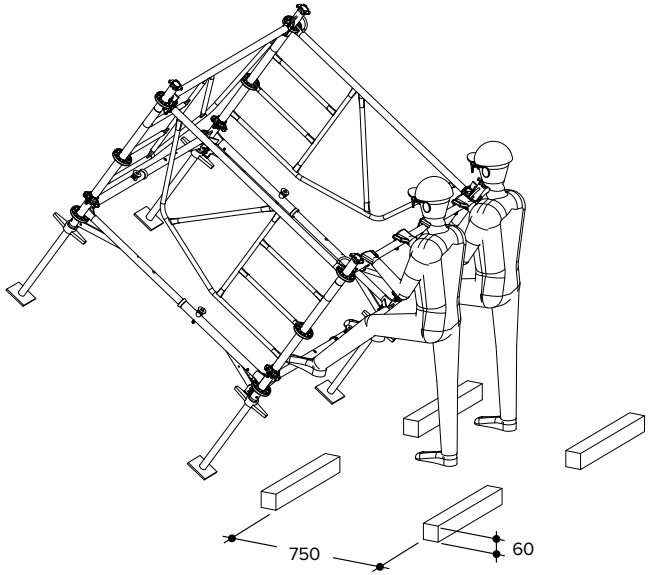

Schritt 4 Erste Einheit mit 2 Personen kippen und auf Kanthölzer (min. 60 × 60 mm) ablegen. Der Abstand der Kanthölzer sollte 750 mm betragen (Innenmaß).

ST 60
Anwendungsbeispiele

ST 60 Stützturm stehend montieren – Beläge der ersten Ebene montieren

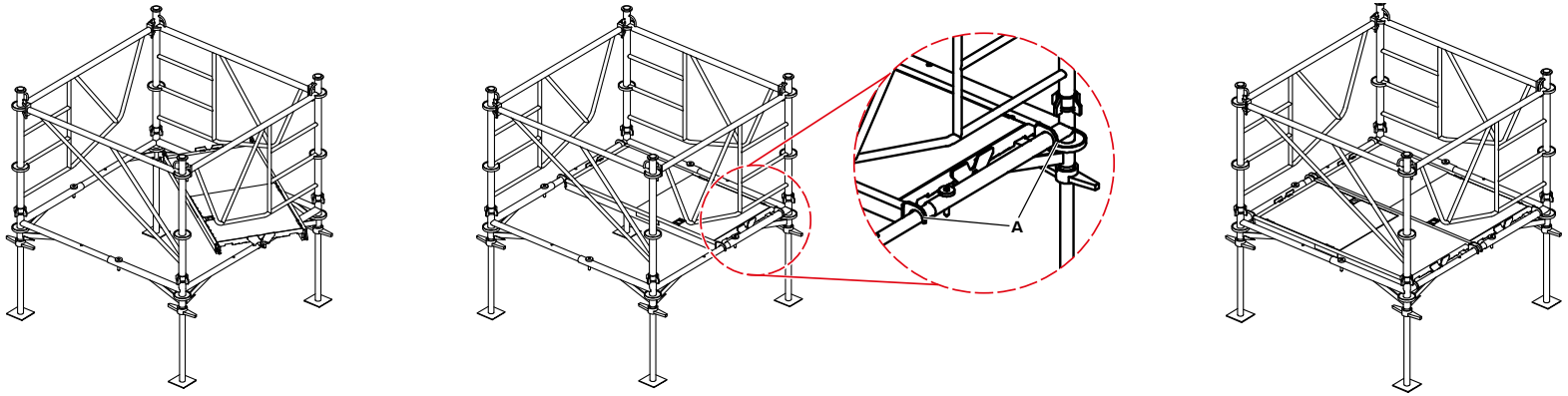

Die Beläge der ersten Ebene montieren Sie von außerhalb des ST 60 Stützturms. Beachten Sie bei der Montage die folgenden Punkte:

- Montieren Sie alle Beläge generell so, dass die Durchstiegsklappe nach außen öffnet.
- Montieren Sie die Beläge immer parallel zum Einstiegsrahmen.
- Die Durchstiegsklappe muss immer mit der Stirnseite an eine Leiter grenzen.

Alle ST 60 Beläge sind nach Lastklasse 4 (LK4) ausgelegt. Auf die Beläge wirkende Lasten müssen bei der Bemessung der zulässigen Gebrauchslast des ST 60 Stützturms berücksichtigt werden.

Anwendung

- Stützturm
- Leistungsstarkes Raumgerüst

ST 60 ist einsetzbar mit

- MODEX® Gerüst
- H 20 Träger
- R 24 Träger
- Aluminium- und Stahlprofile

Wenn Sie mehr erfahren möchten, schauen Sie sich unser **Video** an.

ST 60
Logistik

Transportbehälter

Es stehen verschiedene Lager- und Transportbehälter für ST 60 zur Verfügung: ST 60 Transportgestell, Euro Stapelgestell, Euro Gitterbox, Euro Trolley.

▶ **ST 60 Transportgestell**

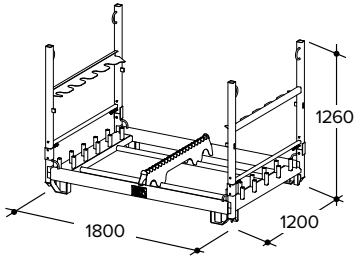

▶ **Euro Gitterbox**

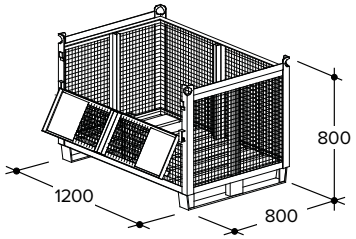

▶ **Euro Stapelgestell**

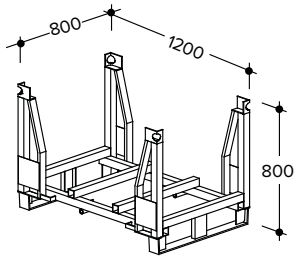

▶ **Euro Trolley**

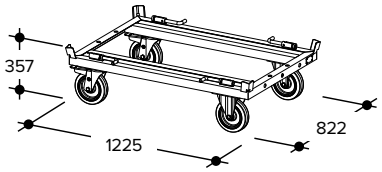

Transport mit dem Euro Trolley

Mit dem Euro Trolley können Sie einzelne Transportgestelle, Stapelgestelle oder Gitterboxen transportieren werden. Euro Trolley und Gestell/Box können zusammen mit dem Kran versetzt werden. Dazu müssen Sie das Gestell/die Box mit allen 4 Verriegelungen des Euro Trolley befestigen.

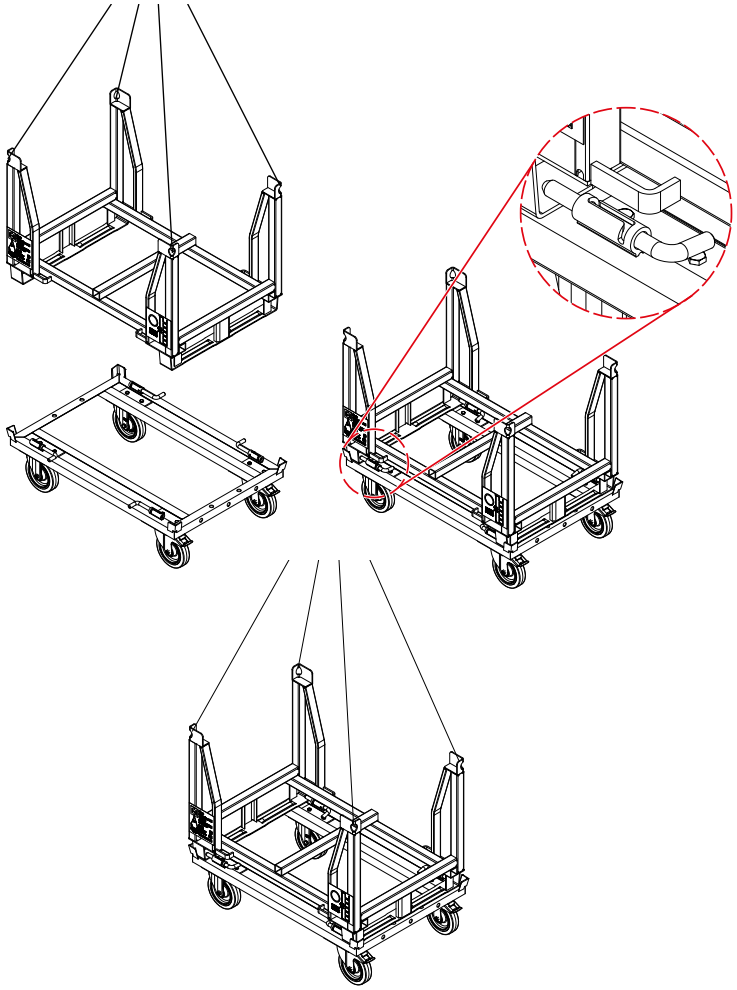

ST 60
Engineering-Services

Phase 1
Wir analysieren die Situation.

Phase 2
Wir erstellen die technischen Zeichnungen und berechnen die Kosten.

Phase 3
Wir planen und implementieren die Ausführung.

Phase 4
Wir unterstützen Sie bei der Projektabwicklung.

Wir entwickeln komplexe Projekte schnell und gründlich für Sie. Ausgehend vom Grundriss und von den Fassadenmaßen erstellen wir die erforderlichen Konstruktionszeichnungen, ermitteln die genauen Materialmengen und liefern alle erforderlichen Mengenlisten.

Wir helfen Ihnen, die richtige Sicherheits- und Zugangslösung zu finden. Transparenz, Flexibilität, Wirtschaftlichkeit und Sicherheit sind für uns selbstverständlich und feste Bestandteile unserer Unternehmensphilosophie.

Auf alle Fälle eingestellt!
Wir unterstützen Sie bei allen komplexen Bauvorhaben, einschließlich der Planung von Sonderkonstruktionen. Es ist stets unser Ziel, Sie vor unnötigen Risiken zu schützen und Ihnen in jeder Hinsicht zu optimalen Ergebnissen zu verhelfen.